WARIANT A

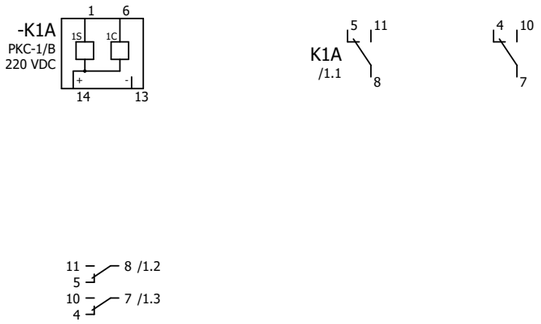

WARIANT E

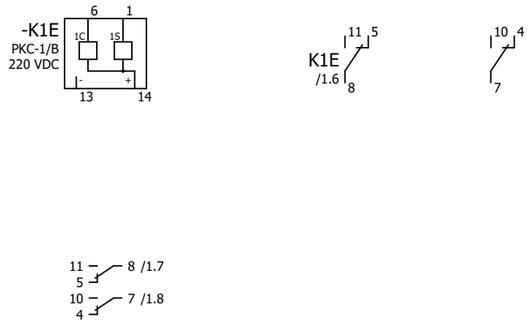

WARIANT C

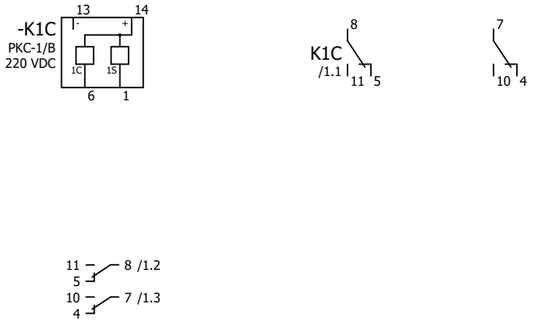

WARIANT G

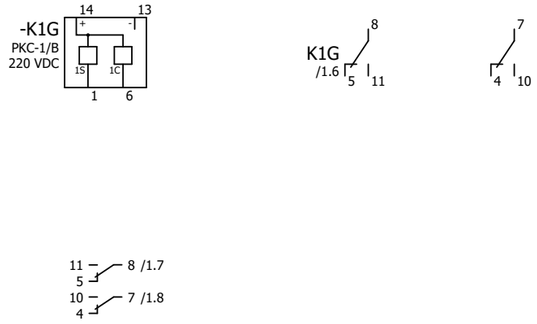

Przekażnik kontroli ciągłości obwodów wyłączających. Warianty A, C, E, G

= Energotest 2

+ PKC-1/B

IEC_tpl001

Arkusz 1

Strona

WARIANT B

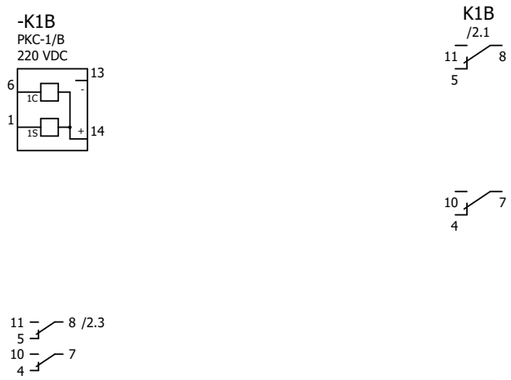

WARIANT F

WARIANT D

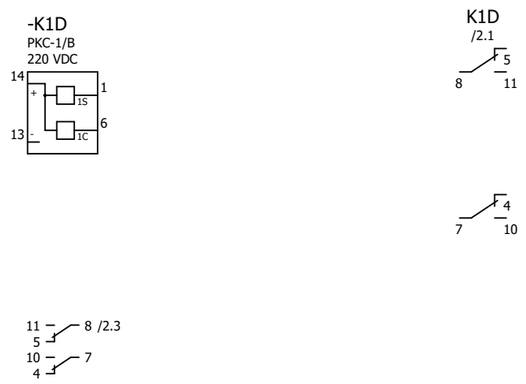

WARIANT H

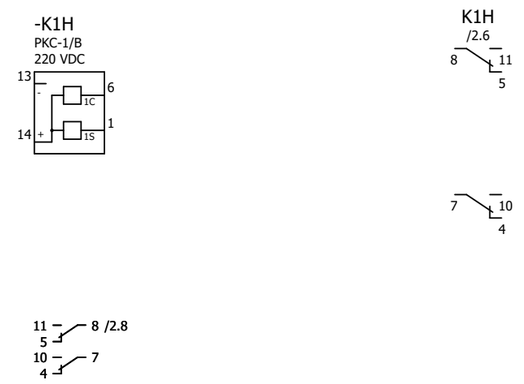

	Przekaźnik kontroli ciągłości obwodów wyłączających. Warianty B, D, F, H		= Energotest 2	
			+ PKC-1/B	
		IEC_tpl001	Arkusz	2
			Strona	